Auslegung zwischenspannende Welle-Nabe-Verbindung

(Spannsatz)

Firma _____ Datum _____

Anschrift _____

Ansprechpartner _____ Abteilung _____

Telefon _____ FAX _____

E-Mail _____

Referenz _____

TAS Schäfer GmbH
Osterfeldstraße 75
58300 Wetter (Ruhr)
Germany
☏ +49 (0) 2335 9781-0
🖷 +49 (0) 2335 72956
E-Mail: info@tas-schaefer.de

Um uns eine möglichst genaue Beurteilung / Auslegung zu ermöglichen, tragen Sie bitte alle bekannten Daten ein.
Sofern Sie uns eine Zeichnung, Skizze oder Ähnliches zur Verfügung stellen können, senden Sie uns diese Informationen bitte mit.

Lasten:

Motorleistung	p	[kW]	
Drehzahl Abtrieb	n	[min^{-1}]	
Sicherheitsfaktor	SF		
Nennmoment	M_t	[Nm]	
Max. Moment	$M_{t\,max}$	[Nm]	
Max. zusätzliche Radiallast	F_{rad}	[N]	
Max. zusätzliches Biegemoment	M_b	[Nm]	
Max. zusätzliche Axiallast	F_{ax}	[N]	
Betriebszeit		[%]	
Anzahl Starts		[n/t]	

Spannsatztyp:

Umgebung:

☐ korrosiv

☐ Staub

Temperaturbereich [°C]

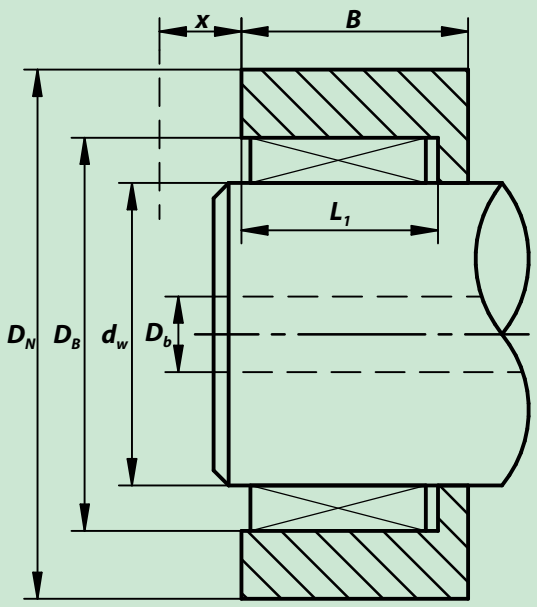

Geometrieangaben:

Nabenbohrung	D_B [mm]		Toleranz	Rz	
Wellendurchmesser	d_w [mm]		Toleranz	Rz	
Bohrung in der Welle	D_b [mm]				
Nabenbreite	B [mm]		Einbautiefe	L_1 [mm]	
Nabenaußen Ø	D_N [mm]		verfügbarer Platz	x [mm]	

Werkstoffe:	**Bezeichnung**	**$R_e/R_{p0,2}$ [MPa]**	***E-Modul* [MPa]**
Welle			
Nabe			

Bemerkungen: (Beschichtungen, Umgebungsbedingungen, Anzahl der Verspannungen, besondere Wünsche)